# Entretien quotidien 440NX

Autolaveuse compacte et sans fil

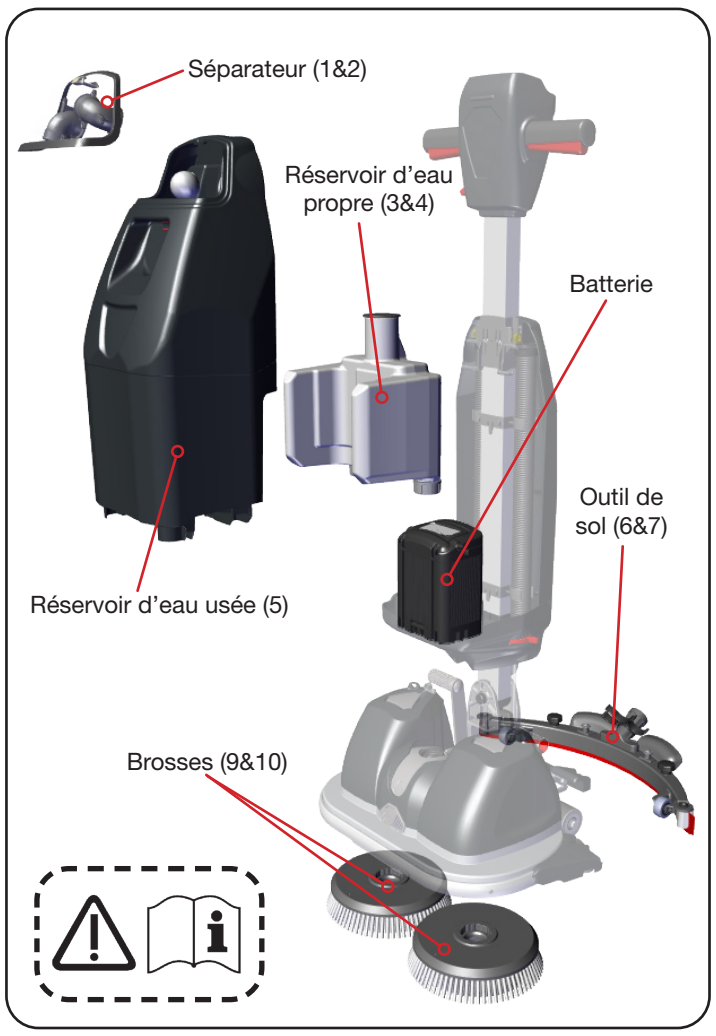


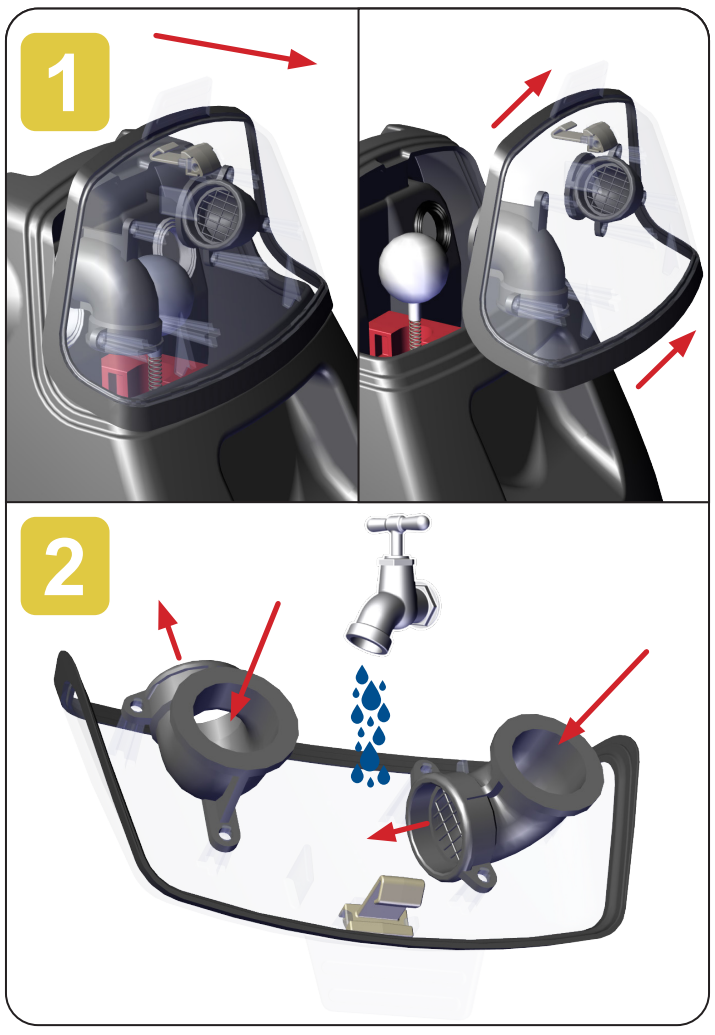


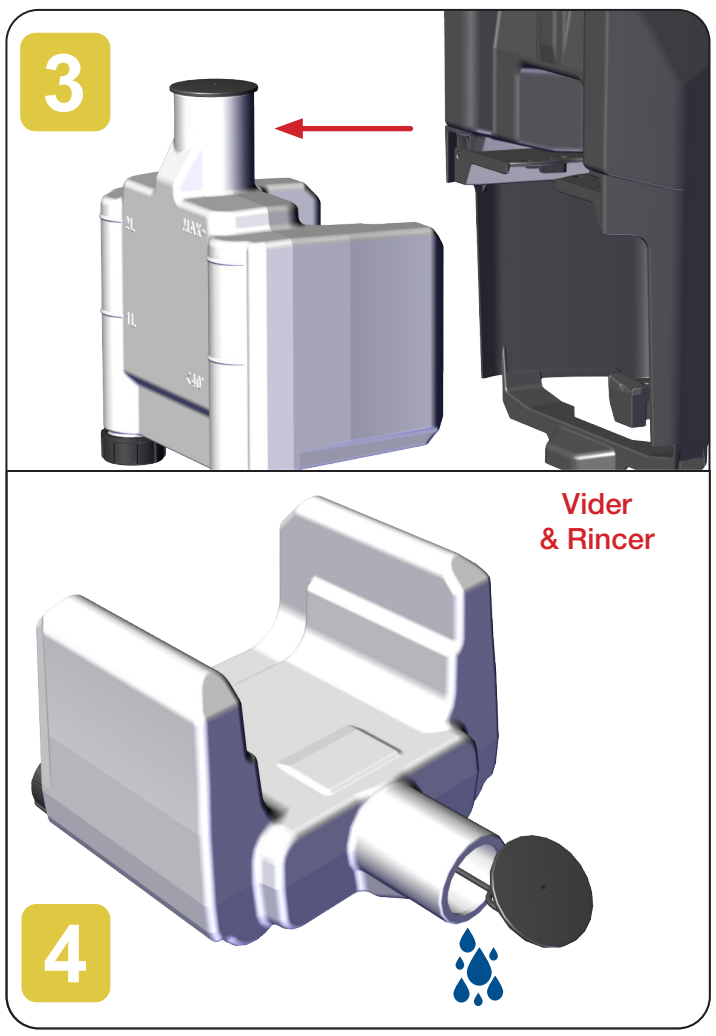

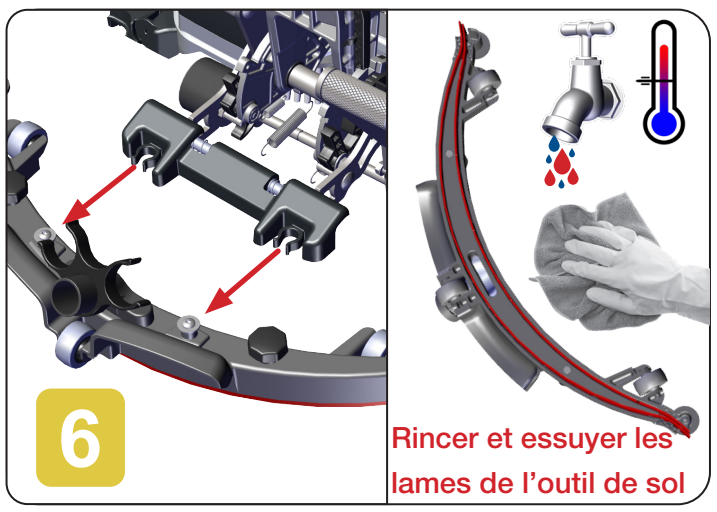


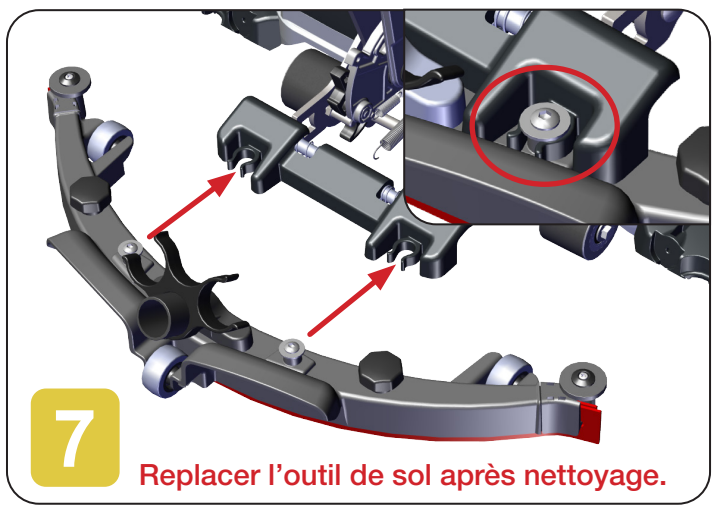


**ATTENTION ! ABAISSEZ LA MACHINE AVEC PRÉCAUTION, NE LAISSEZ PAS TOMBER LA MACHINE SUR LA POIGNÉE.**

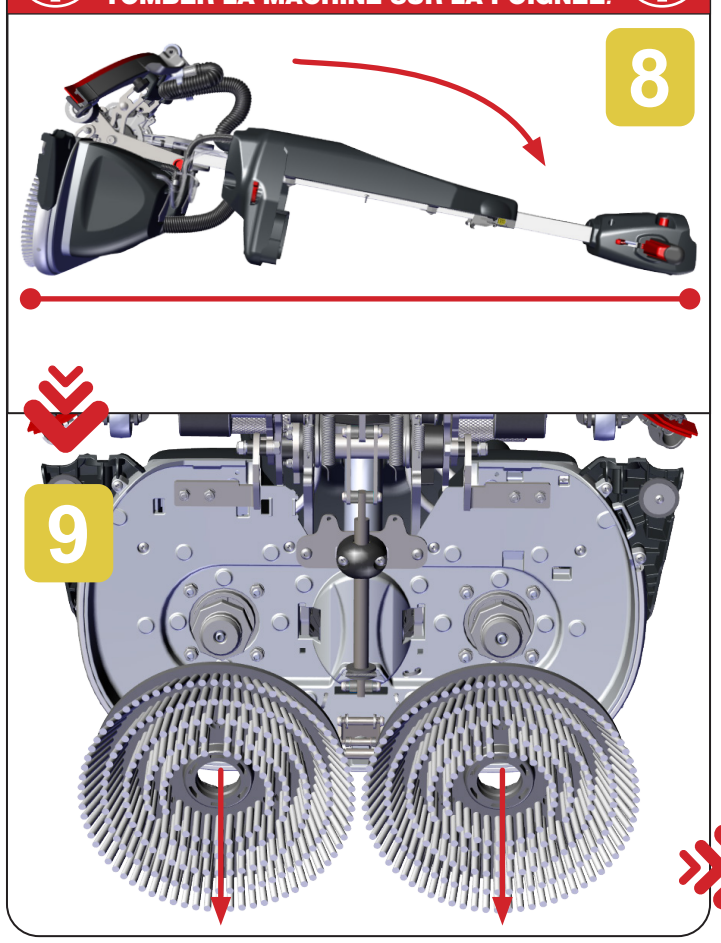


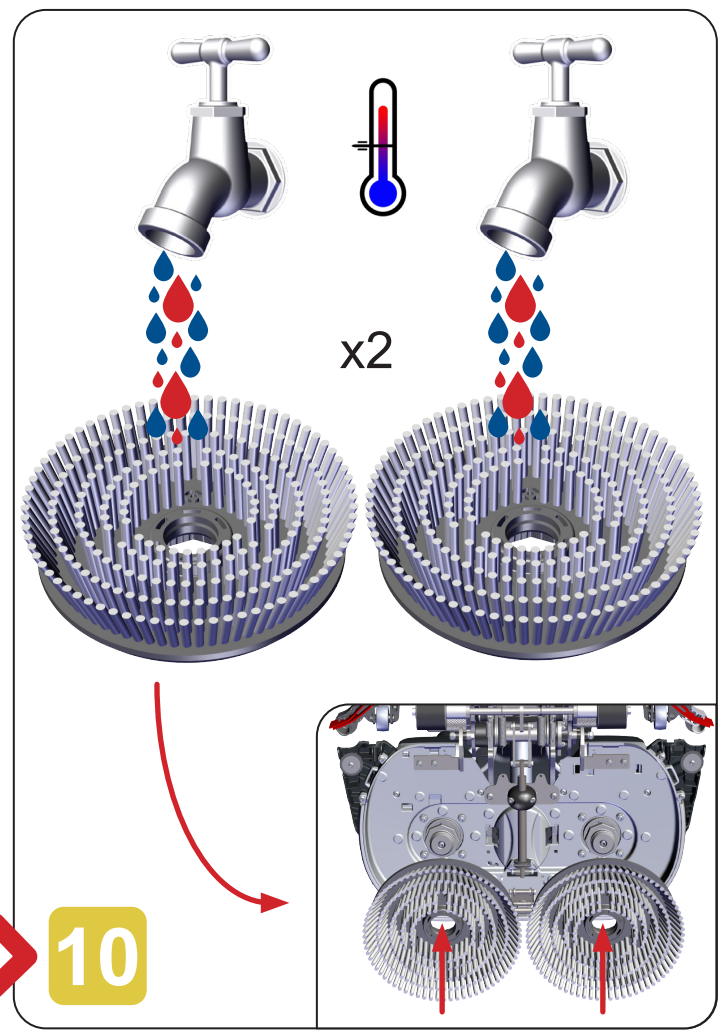


Après avoir nettoyé la machine et tous ses composants, remontez la machine. Replacez ensuite la machine à son emplacement de stockage.

©Numatic International Limited 2025. Spécifications susceptibles d'être modifiées sans préavis. numatic.fr